RZUT FUNDAMENTÓW
skala 1:100

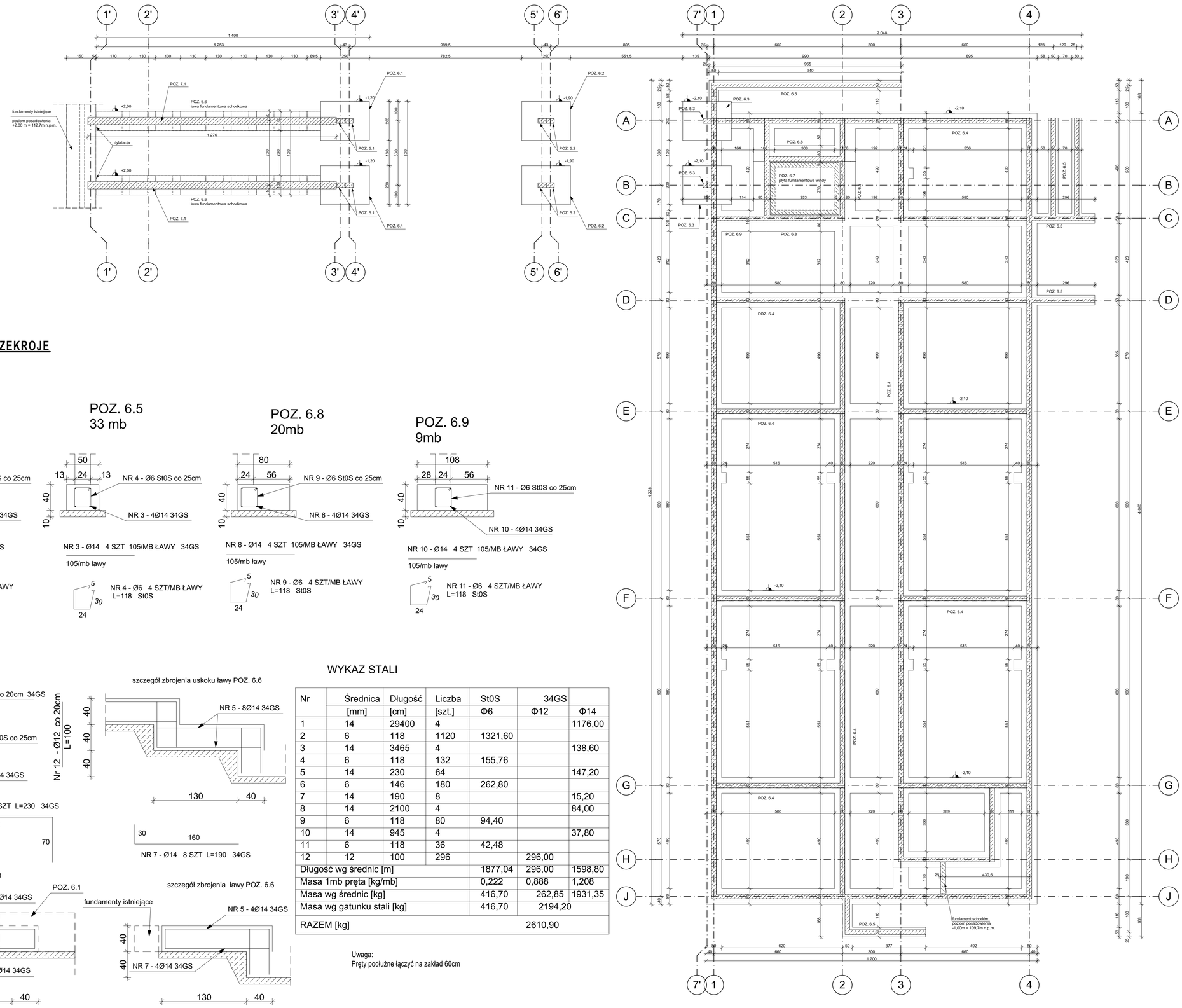

BETON C20/25 (B25)
STAL 34GS, St0S
otulina 5cm

poziom posadowienia fundamentów
-2,10m = 108,6m n.p.m.

POZ	element	wymiar	poziom posadowienia	szt. / mb
6.1	stopa fundamentowa	200x250cm, wys. 60cm	-1,20 m = 109,5m n.p.m.	2 szt.
6.2	stopa fundamentowa	200x250cm, wys. 60cm	-1,90 m = 108,8m n.p.m.	2 szt.
6.3	stopa fundamentowa	200x250cm, wys. 60cm	-2,10 m = 108,6m n.p.m.	2 szt.
6.4	ława fundamentowa	szer. 80cm, wys. 40cm	-2,10 m = 108,6m n.p.m.	280 mb
6.5	ława fundamentowa	szer. 50cm, wys. 40cm	-2,10 m = 108,6m n.p.m.	33 mb
6.6	ława fundamentowa schodkowa	szer. 100cm, wys. 40cm	od -1,20 m = 109,5m n.p.m. do +2,00 m = 112,7m n.p.m.	45 mb
6.7	płyta fundamentowa windy	353x270cm, wys. 40cm	-2,10 m = 108,6m n.p.m. sprawdzić z DTR urządzenia	1 szt.
6.8	ława fundamentowa	szer. 80cm, wys. 40cm	-2,10 m = 108,6m n.p.m.	20 mb
6.9	ława fundamentowa	szer. 108cm, wys. 40cm	-2,10 m = 108,6m n.p.m.	9 mb

FUNDAMENTY PRZEKROJE
SKALA 1:30

POZ. 6.4
280 mb

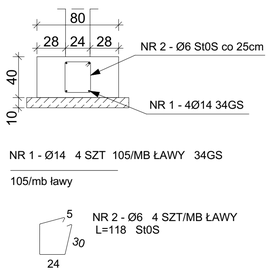

NR 1 - Ø14 4 SZT 105/MB ŁAWY 34GS

105/mb ławy

POZ. 6.5
33 mb

NR 3 - Ø14 4 SZT 105/MB ŁAWY 34GS

105/mb ławy

POZ. 6.8
20mb

NR 8 - Ø14 4 SZT 105/MB ŁAWY 34GS

105/mb ławy

POZ. 6.9
9mb

NR 10 - Ø14 4 SZT 105/MB ŁAWY 34GS

105/mb ławy

POZ. 6.6
45mb

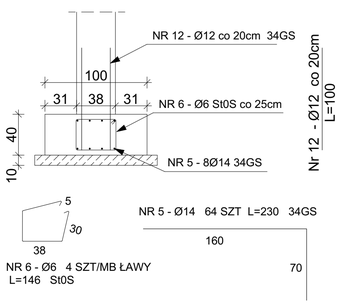

szczegół zbrojenia uskoku ławy POZ. 6.6

szczegół zbrojenia ławy POZ. 6.6

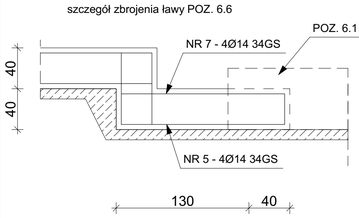

szczegół zbrojenia ławy POZ. 6.6

WYKAZ STALI

Nr	Średnica	Długość	Liczba	St0S	34GS	
	[mm]	[cm]	[szt.]	Φ6	Φ12	Φ14
1	14	29400	4			1176,00
2	6	118	1120	1321,60		
3	14	3465	4			138,60
4	6	118	132	155,76		
5	14	230	64			147,20
6	6	146	180	262,80		
7	14	190	8			15,20
8	14	2100	4			84,00
9	6	118	80	94,40		
10	14	945	4			37,80
11	6	118	36	42,48		
12	12	100	296		296,00	
Długość wg średnic [m]				1877,04	296,00	1598,80
Masa 1mb pręta [kg/mb]				0,222	0,888	1,208
Masa wg średnic [kg]				416,70	262,85	1931,35
Masa wg gatunku stali [kg]				416,70	2194,20	
RAZEM [kg]					2610,90	

Uwaga:
Pręty podłużne łączyć na zakład 60cm

UWAGA:
- wszystkie wymiary należy sprawdzić na budowie i w terenie
- wykonawca jest zobowiązany sprawdzić wszystkie wymiary przed rozpoczęciem prac budowlanych. różnice w rysunkach i pomiarach oraz wszelkie rozbieżności i zmiany muszą być wyjaśnione z projektantem przed rozpoczęciem robót
- rysunek rozpatrywać łącznie z poszczególnymi branżami
- zastosowane materiały i systemy w dokumentacji podane są jako przykładowe rozwiązania, mogą być zastąpione innymi lecz o równoważnych lub wyższych parametrach, alternatywne rozwiązania należy uzgodnić z projektantem
- wszystkie technologie zastosowane w projekcie należy wykonać wg systemu i zaleceń producenta
- każda zmiana w stosunku do dokumentacji wymaga akceptacji projektanta na etapie realizacji
- powierzchnie pomieszczeń podano w stanie surowym ścian, bez wykończenia – powierzchnia mierzona na wysokości 1m nad posadzką.

- prawa autorskie do tego rysunku należą do architektonicznego biura projektowego MICRONET ART SPÓŁKA Z O. O.
i bez jego zgody rysunek nie może być wykorzystywany lub reprodukowany

JEDNOSTKA PROJEKTOWA:
MICRONET ART
PRACOWNIA PROJEKTOWO-INŻYNIERSKA
02-495 KALISZ, UL. LIPOWA 13

INWESTOR: WOJEWÓDZKI SZPITAL REHABILITACYJNY UL. ARMII KRAJOWEJ 24, 11-220 GÓROWO IŁAWECKIE

NAZWA ZADANIA: ROZBUDOWA OBIEKTÓW REHABILITACYJNYCH WOJEWÓDZKIEGO SZPITALA REHABILITACYJNEGO W GÓROWIE IŁAWECKIM

ADRES: dz. nr: 104/1, 133;
jednostka ewidencyjna: identyfikator: 280102_1.0003.104/1(...); nazwa: GÓROWO IŁAWECKIE
obręb ewidencyjny: identyfikator: 280102_1.0003; nazwa: 3
ARMII KRAJOWEJ 24;
11-220 GÓROWO IŁAWECKIE

	Imię i nazwisko:	Specjalność:	Nr uprawnień:	Podpis:
Projektant:	mgr inż. M. Magnuszewski	konstrukcyjna	UAN.7342-39/92	
Opracowanie:	mgr inż. A. Purzyc mgr inż. A. Chabelska			
Sprawdzający:	inż. R. Cyrulewski	konstrukcyjna	GT-6388/174/77	

NAZWA RYSUNKU: RZUT FUNDAMENTÓW

NR RYS. K00

BRANŻA:	FAZA:	SKALA:	DATA:
KONSTRUKCJA	PBW	1:100	VII 2020